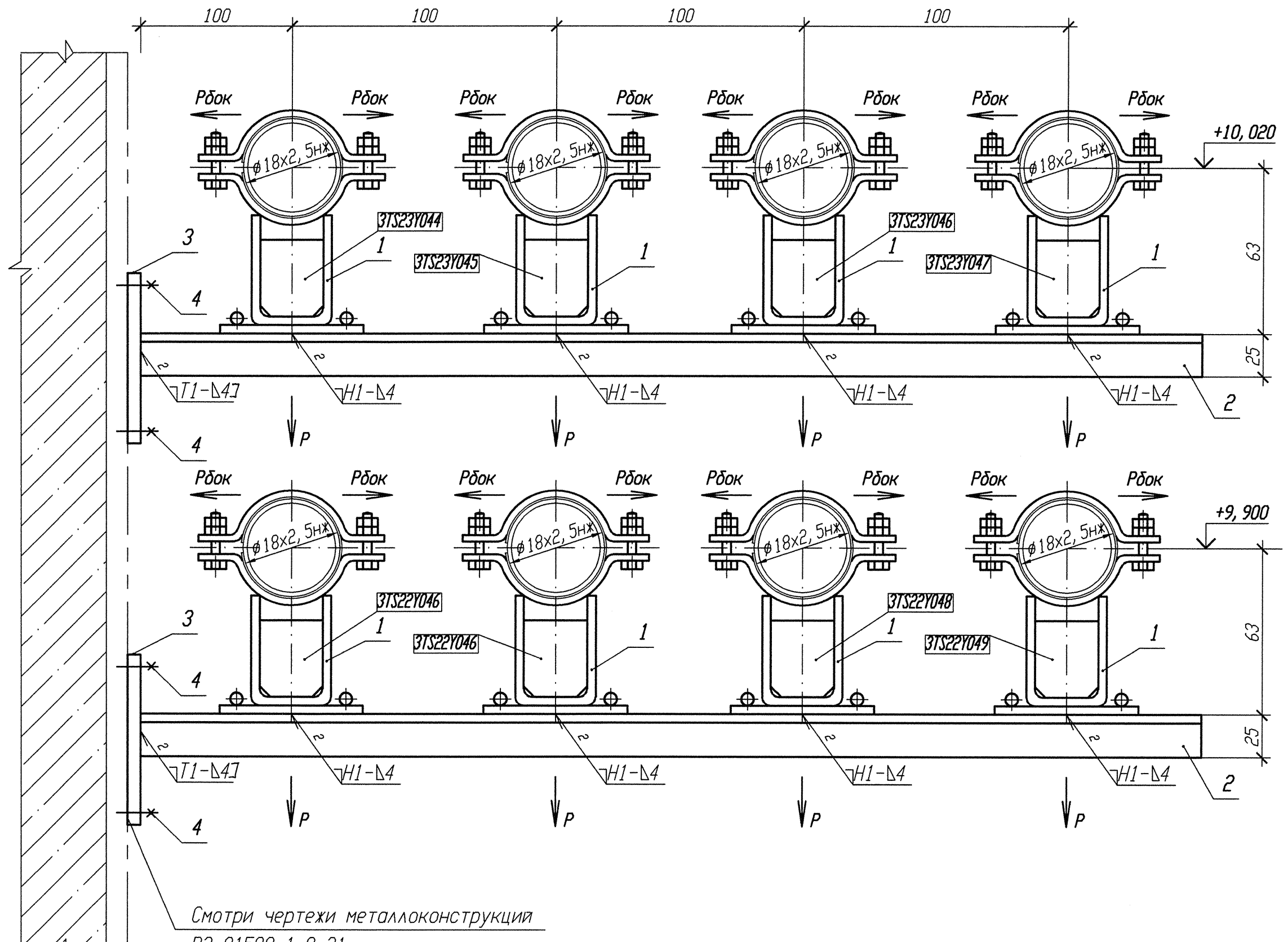

Номер опоры	Р, кН	Рбок, кН
3TS23Y044	0, 13	0, 01
3TS23Y045	0, 13	0, 01
3TS23Y046	0, 13	0, 01
3TS23Y047	0, 13	0, 01
3TS22Y046	0, 17	0, 02
3TS22Y047	0, 17	0, 02
3TS22Y048	0, 17	0, 02
3TS22Y049	0, 17	0, 02

Спецификация деталей

Поз.	Обозначение	Наименование	Кол.	Материал	Масса, кг ед.	Масса, кг общ.	Примечание
1	Л8-517. 000-23	Опора 18К	8	Сборный	1, 44	11, 52	
2	ГОСТ 8509-93	Уголок Б 25х25х4 l=500	4	Вст 3 сп 5 ГОСТ 535-2005	0, 73	2, 92	
3	ГОСТ 19903-74	Лист Б-ПН-4х150х110	2	Вст 3 сп 5 ГОСТ 14637-89	-	-	Из нормализ. узлов
4	ГОСТ 28778-90	БСР 10х100 У3	4	Вст 3 сп 5 Сборный	-	-	Из нормализ. узлов
	ГОСТ 9467-75	Электроды		УОНИИ 13/45			
					Итого:		14, 44

АРХИВНЫЙ ЭКЗЕМПЛЯР

1 Привязку опоры смотри 3TS23Z12, 3TS23Z14, 3TS23Z16, 3TS23Z41, 3TS22Z12, 3TS22Z14, 3TS22Z16, 3TS22Z41.
2 Изготовить один комплект.
3 Сварку производить по ГОСТ 5264-80.
4 Спецификация составлена для восьми опор.
5 Отметка трубопровода подлежит уточнению в соответствии с уклоном трубопровода.
6 Максимальная нагрузка на опору дана с учетом сейсмического воздействия.

Изм.	Кол. уч.	Лист	N док.	Подп.	Дата
1	-	Зам.	102-12	-	-

Инженер	Сойриф		24.08
Пров. вед. инж.	Веренцова		24.08
Пров. нач. гр.	Жук		24.08
Н. контр	Краснояров		27.08

Инв. N подл. R3. 00783. 1. 0. 11
Лист 209

R3. TS21. 3012. 011. 01. 00. 033

Ростовская АЭС Блок 3

Реакторное отделение
Негерметичная часть
Трубопроводы системы очистки технологических сдувок

Стадия	Лист	Листов
Р		1

Опора скользящая направляющая 3TS23Y046, 3TS23Y047, 3TS23Y044, 3TS23Y045, 3TS22Y046, 3TS22Y047, 3TS22Y048, 3TS22Y049

ОАО "НИАЭП" 2012

Инв. N подл. | Подп. и дата | Взам. инв. N
R3. 00783. 1. 0. 11

Формат А4х3